NOVO SERVIÇO!

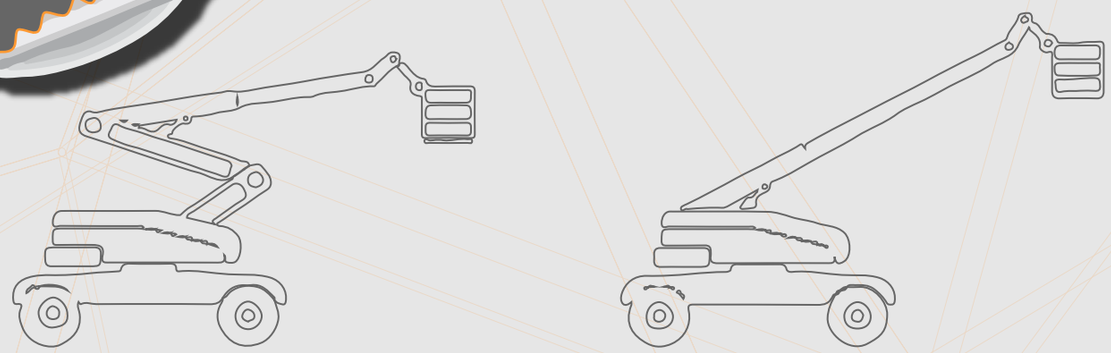

EIM SERVICE

- Locação de máquinas e equipamentos
- Movimentação de cargas
- Içamento
- Remoções
- Engenharia

ORÇAMENTO

85 3474.5002 | service@eim.com.br

eim Instalações Industriais

Desde 1956 Especialista em desafios

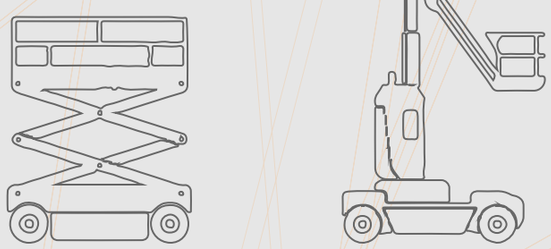

Plataforma articulada

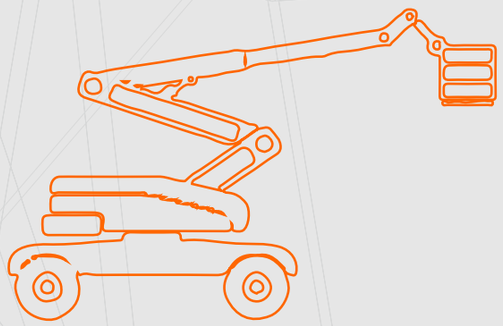

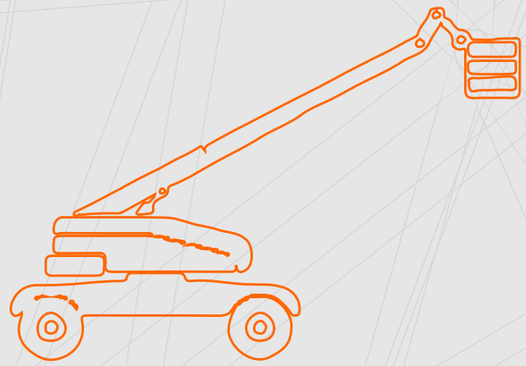

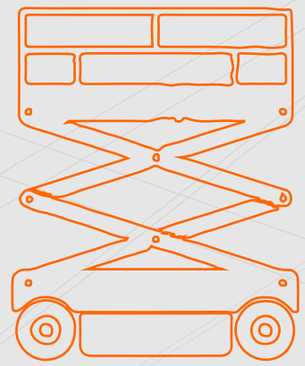

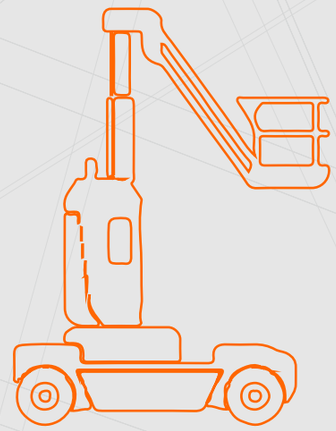

RENTAL SERVICE

Plataforma tesoura

M.E.I.M SERVICE

Movimentação e transporte de carga

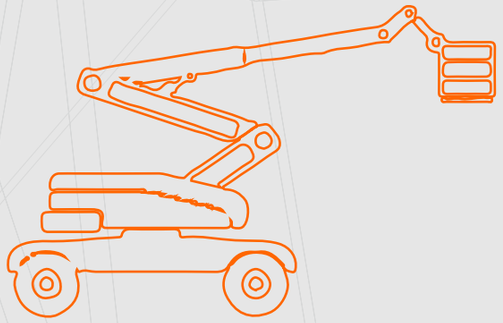

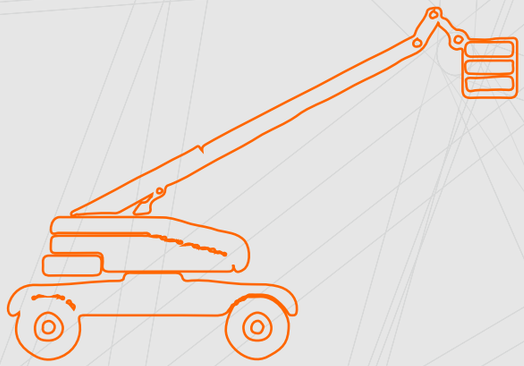

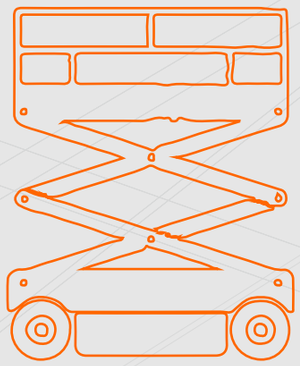

EMS SERVICE

Montagem de canteiro de obra

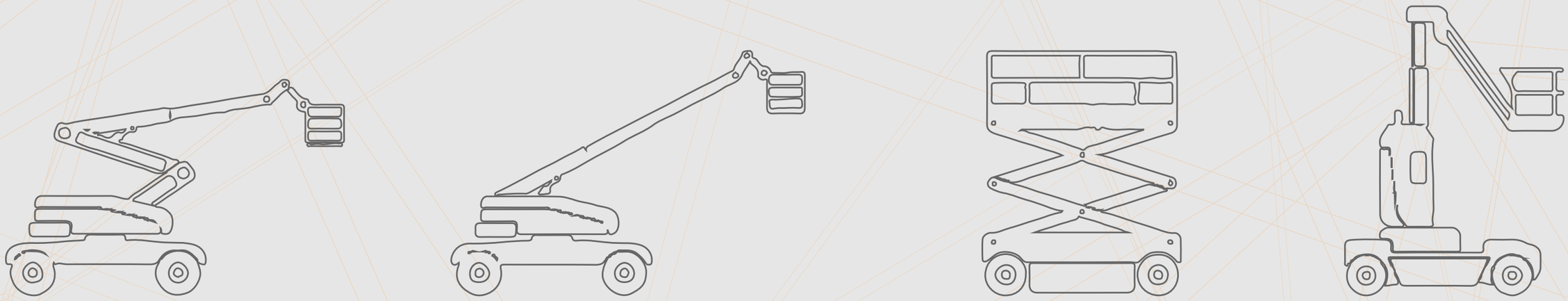

E.I.M SERVICE

Plataforma articulada

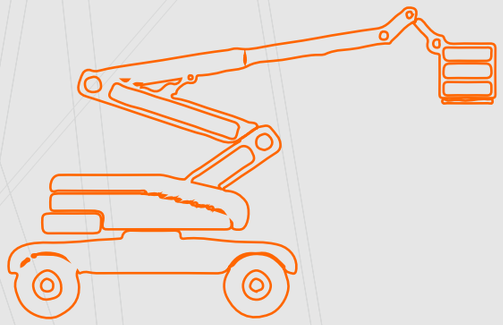

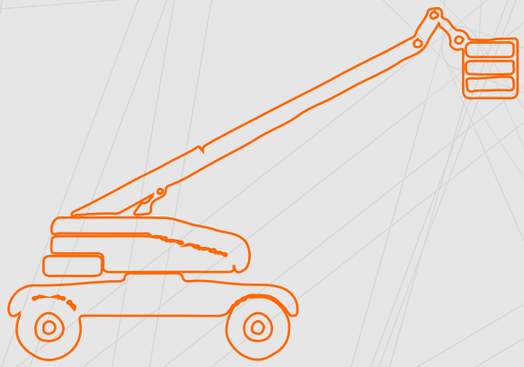

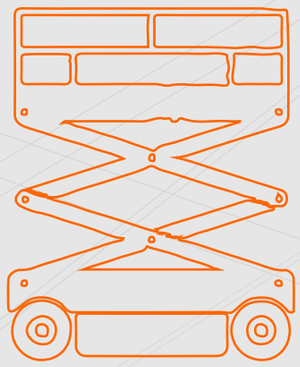

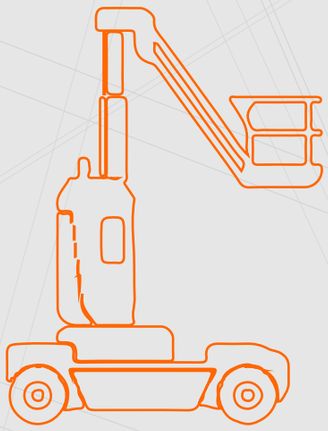

EL IMS SERVICE

Caminhão Munck 7/20/30 ton

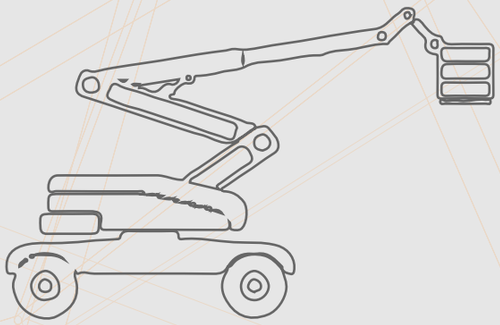

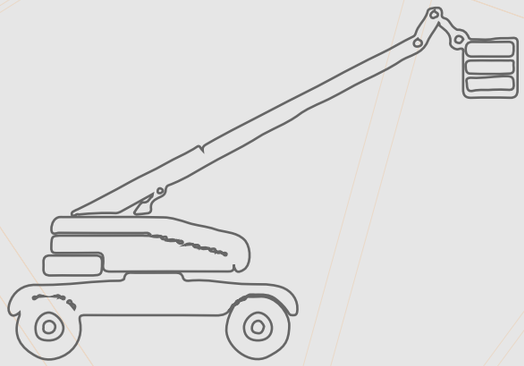

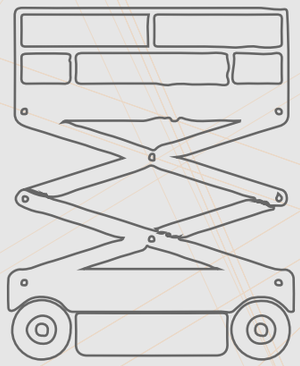

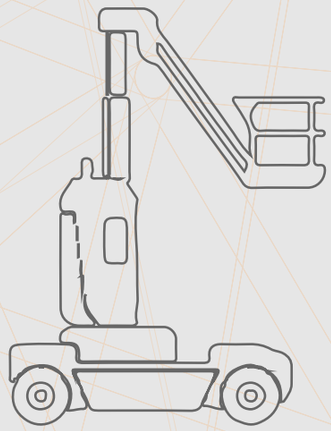

ELM SERVICE

Movimentação e transporte de carga

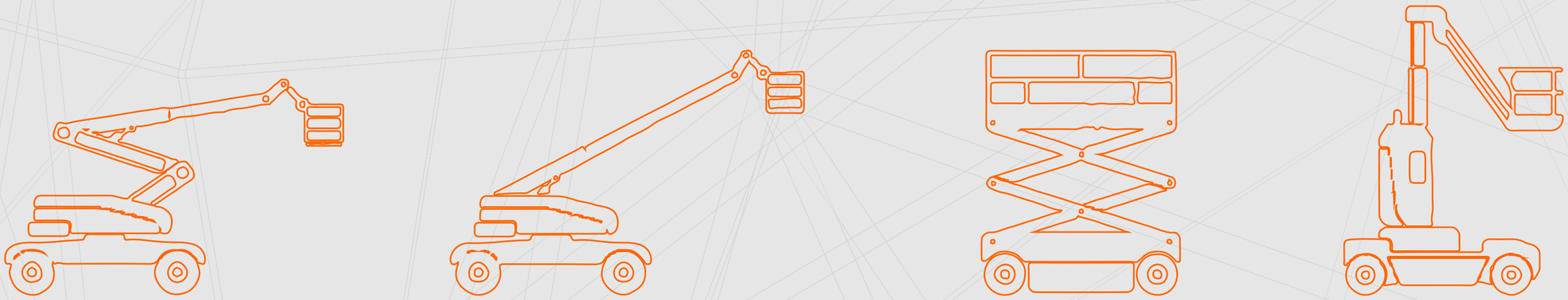

E. L. M. SERVICE

Caminhão Munck 7/20/30 ton

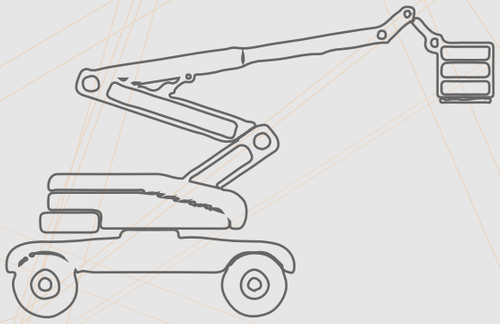

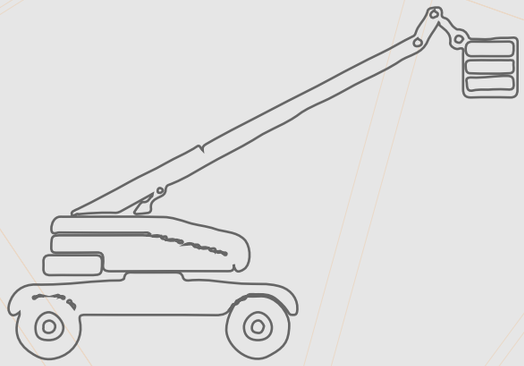

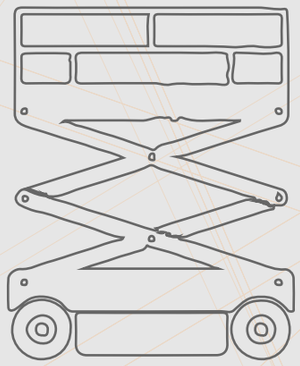

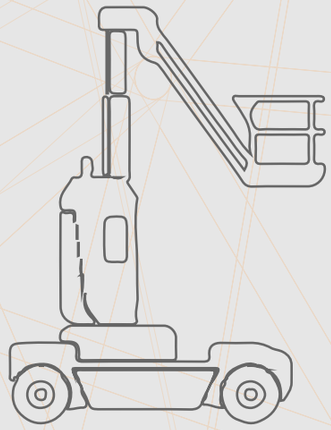

ELM SERVICE

Plataforma articulada

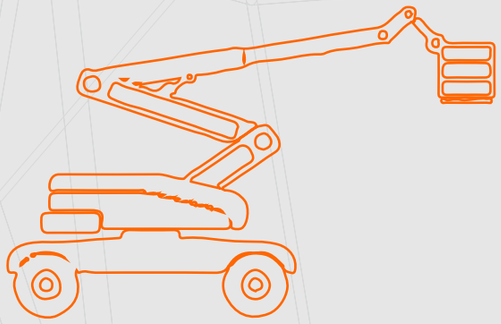
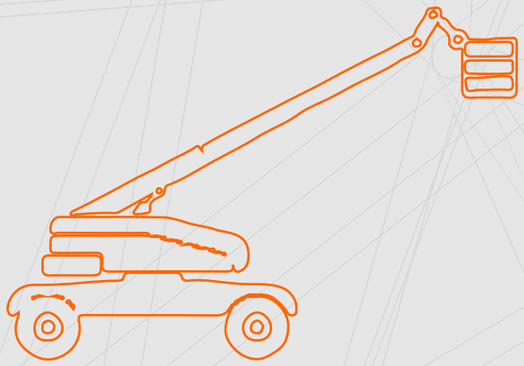
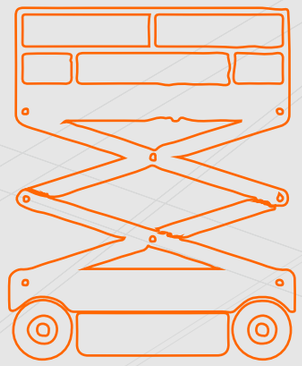
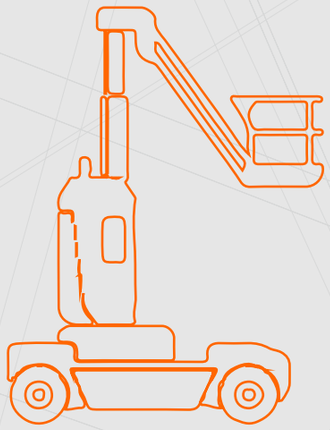

EL IM SERVICE

Containers 6 metros

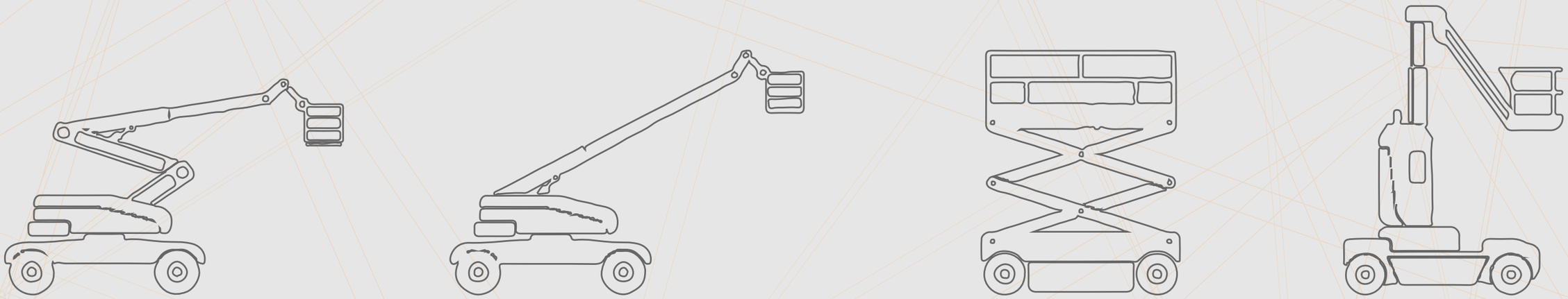

E.I.M SERVICE

Containers 12 metros

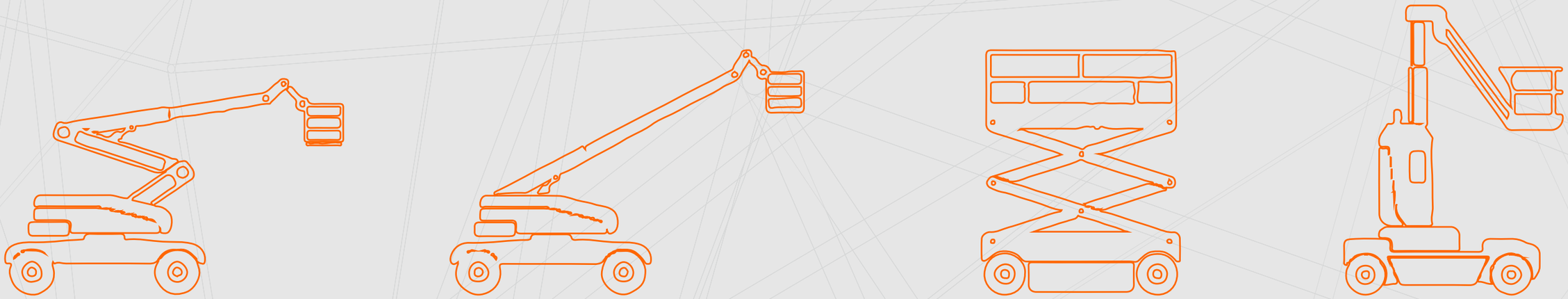

E.I.M SERVICE

Plataforma articulada

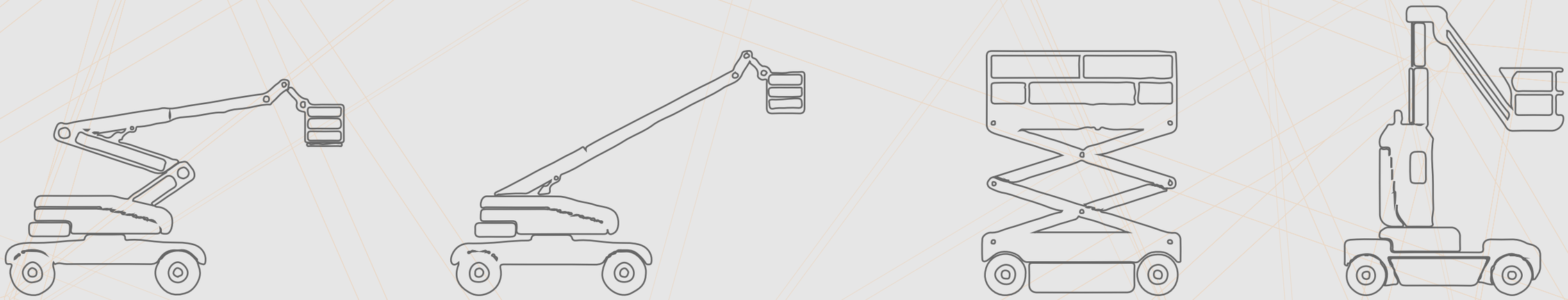

E.I.M SERVICE

Movimentação e transporte de carga

M.E.I.M SERVICE

Movimentação e transporte de carga

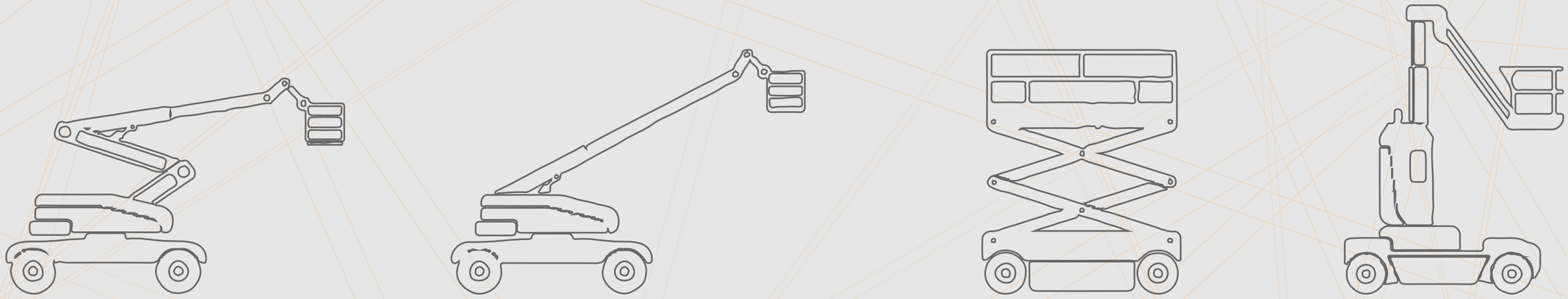

EIM SERVICE

Plataforma tesoura

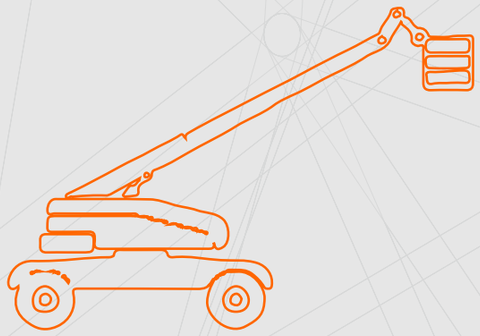

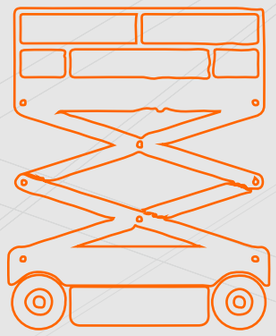

E.I. INSERVICE

Içamento

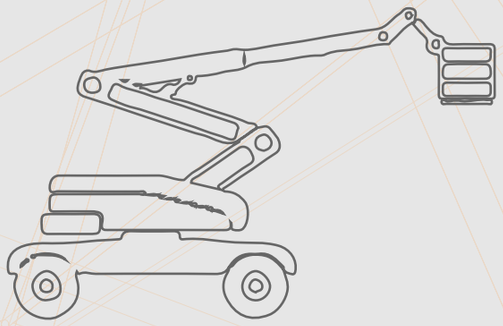

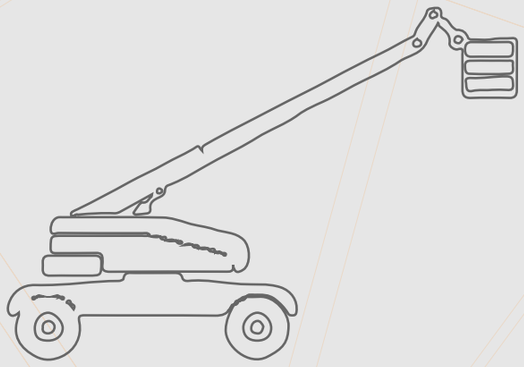

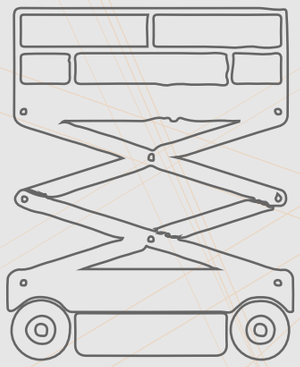

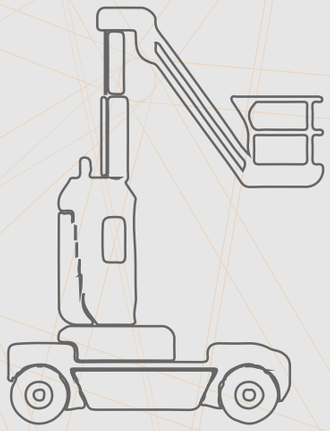

E.I. IN SERVICE

Içamento

E.I.M SERVICE

Movimentação e transporte de carga

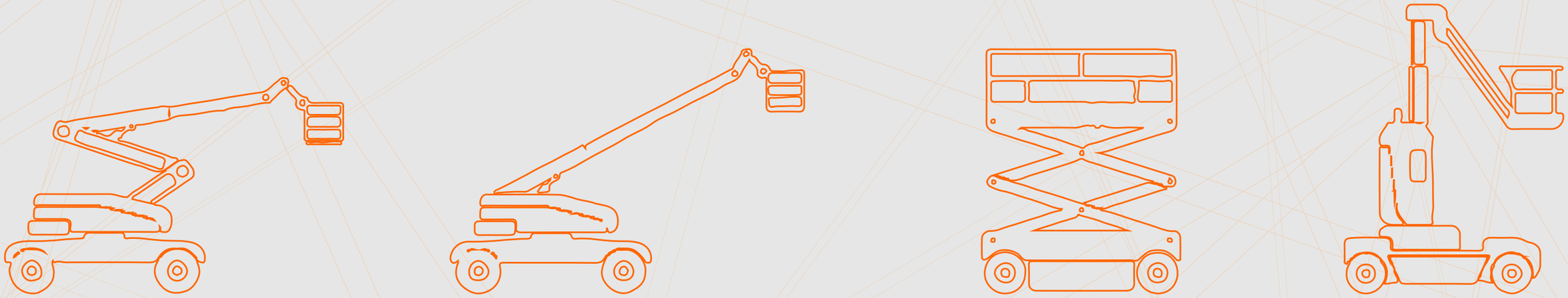

EIM SERVICE

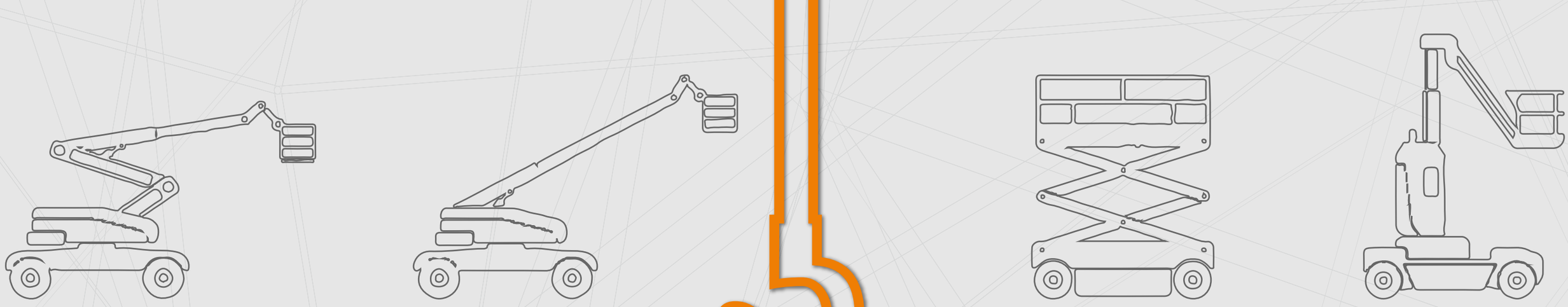

E.I.M SERVICE

- Locação de máquinas e equipamentos
- Içamentos
- Movimentação de cargas
- Remoções
- Engenharia

ORÇAMENTO

3474.5002 | service@eim.com.br